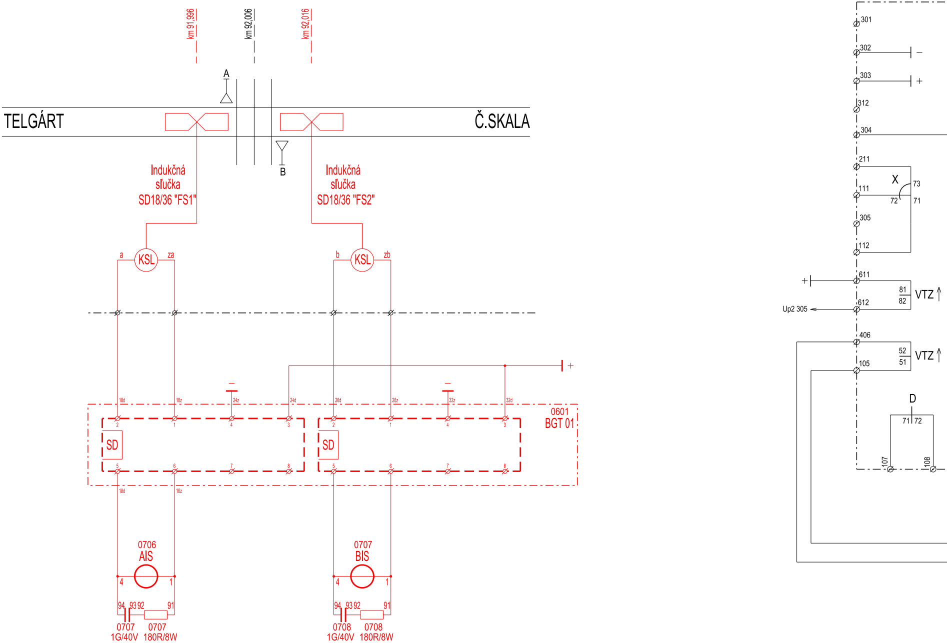
km 91,996
km 92,006
km 92,016
A
B
TELGÁRT
Č.SKALA
Indukčná slučka SD18/36 "FS1"
Indukčná slučka SD18/36 "FS2"
a
KSL
za
b
KSL
zb
18d
18z
24z
24d
26d
26z
32z
32d
+
−
0601
BGT 01
SD
SD
2
1
4
3
5
6
7
8
0706
AIS
0707
BIS
4
1
94
93 92
91
0707
1G/40V
0707
180R/8W
0708
1G/40V
0708
180R/8W
301
302
303
312
304
211
111
305
112
X
73
72
71
611
612
81
82
VTZ
Up2 305
406
105
52
51
VTZ
D
71
72
107
108

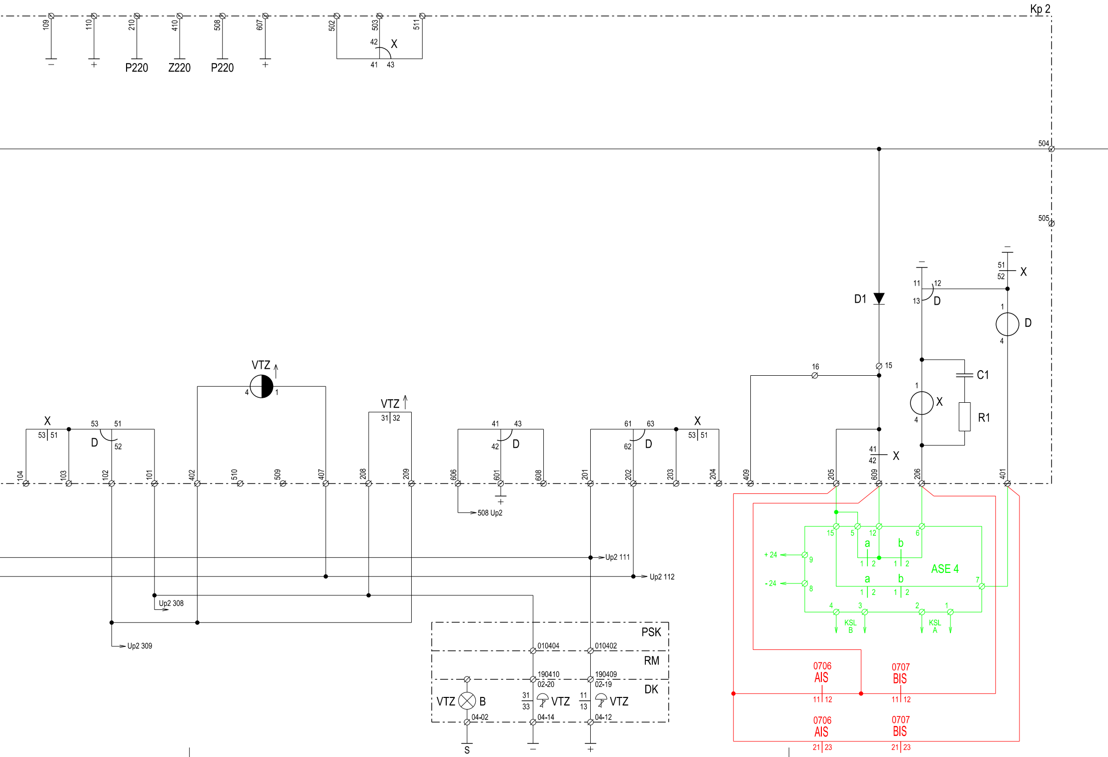
Kp 2
109
110
210
410
508
607
502
503
511
−
+
P220
Z220
P220
+
42
X
41
43
504
505
D1
−
11
12
13
D
−
51
52
X
1
D
4
16
15
C1
1
X
4
R1
41
42
X
VTZ
4
1
VTZ
31
32
X
53
51
53
51
D
52
41
43
42
D
61
63
62
D
X
53
51
104
103
102
101
402
510
509
407
208
209
606
601
608
201
202
203
204
409
205
609
206
401
+
508 Up2
Up2 111
Up2 112
Up2 308
Up2 309
PSK
RM
DK
010404
010402
190410
02-20
190409
02-19
VTZ
B
31
33
VTZ
11
13
VTZ
04-02
04-14
04-12
S
−
+
15
5
12
6
a
b
1
2
1
2
+ 24
9
- 24
8
ASE 4
a
b
1
2
1
2
7
4
3
2
1
KSL
B
KSL
A
0706
AIS
11
12
0707
BIS
11
12
0706
AIS
21
23
0707
BIS
21
23

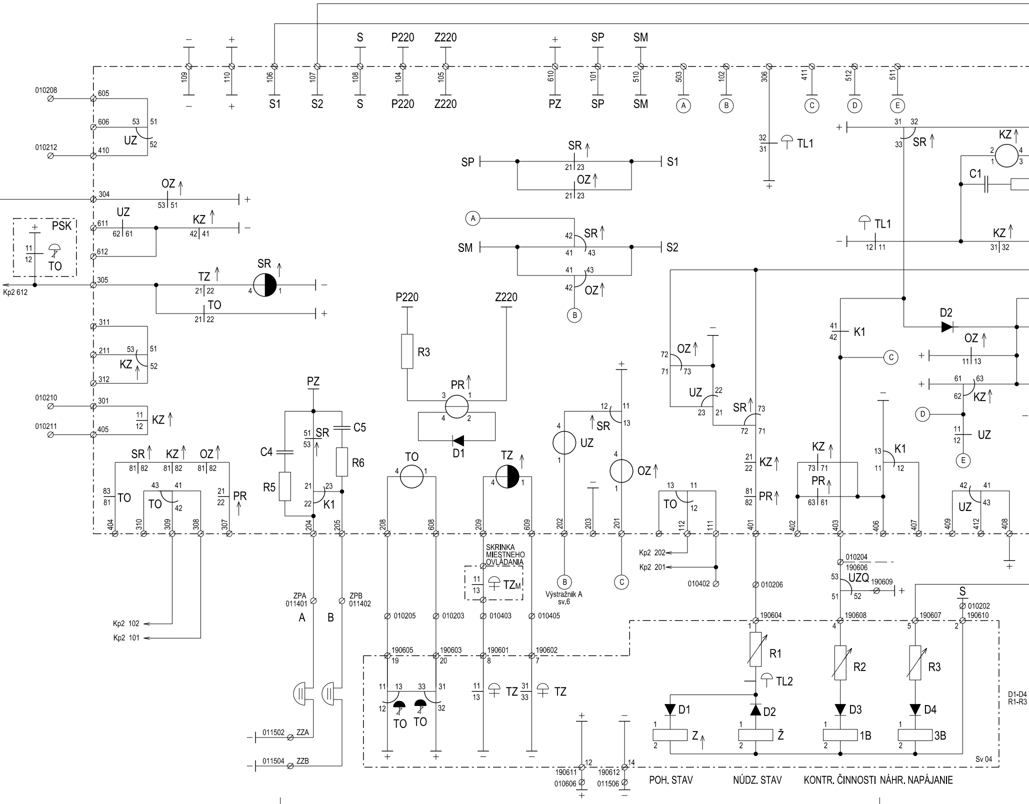

−
+
S
P220
Z220
+
SP
SM
109
110
106
107
108
104
105
610
101
510
503
102
306
411
512
511
−
+
S1
S2
S
P220
Z220
PZ
SP
SM
A
B
C
D
E
010208
605
606
53
51
UZ
52
010212
410
304
OZ
53 51
+
UZ
611
62 61
KZ
42 41
−
612
PSK
+
11
12
TO
305
TZ
21 22
SR
4
1
−
TO
21 22
+
Kp2 612
311
211
53
51
KZ
52
312
010210
301
11
12
KZ
010211
405
SR
KZ
OZ
81 82
81 82
81 82
83
81
TO
43
41
TO
42
21
22
PR
404
310
309
308
307
Kp2 102
Kp2 101
PZ
51
53
SR
C5
C4
R6
R5
21
23
22
K1
204
205
ZPA
011401
ZPB
011402
A
B
011502
ZZA
011504
ZZB
−
−
SR
21 23
SP
S1
OZ
21 23
A
SR
42
41
43
SM
S2
41
43
42
OZ
B
P220
Z220
R3
PR
3
1
4
2
D1
TO
4
1
TZ
4
1
208
608
209
609
SKRINKA
MIESTNEHO
OVLÁDANIA
11
13
TZM
010205
010203
010403
010405
190605
19
190603
20
190601
8
190602
7
11
13
33
31
12
32
TO
TO
+
+
11
13
TZ
31
33
TZ
−
−
+
12
11
SR
13
4
UZ
1
4
OZ
1
−
202
203
201
B
Výstražník A
sv.6
C
+
190611
010606
12
−
190612
011506
14
+
−
32
31
TL1
+
OZ
72
71
73
−
UZ
22
23
21
SR
73
72
71
21
22
KZ
81
82
PR
13
11
TO
12
112
111
401
Kp2 202
Kp2 201
010402
010206
190604
1
R1
TL2
D1
D2
1
2
Z
1
2
Ž
POH. STAV
NÚDZ. STAV
+
31
32
SR
33
KZ
2
4
1
3
C1
TL1
−
12 11
KZ
31 32
D2
41
42
K1
C
OZ
+
11 13
61
63
+
62
KZ
D
11
12
UZ
E
−
KZ
73 71
PR
63 61
13
11
K1
12
42
41
UZ
43
402
403
406
407
409
412
408
+
010204
190606
53
UZQ
51
52
190609
+
S
010202
190610
190608
4
190607
5
2
R2
R3
D3
D4
1
2
1B
1
2
3B
KONTR. ČINNOSTI
NÁHR. NAPÁJANIE
D1-D4
R1-R3
Sv 04

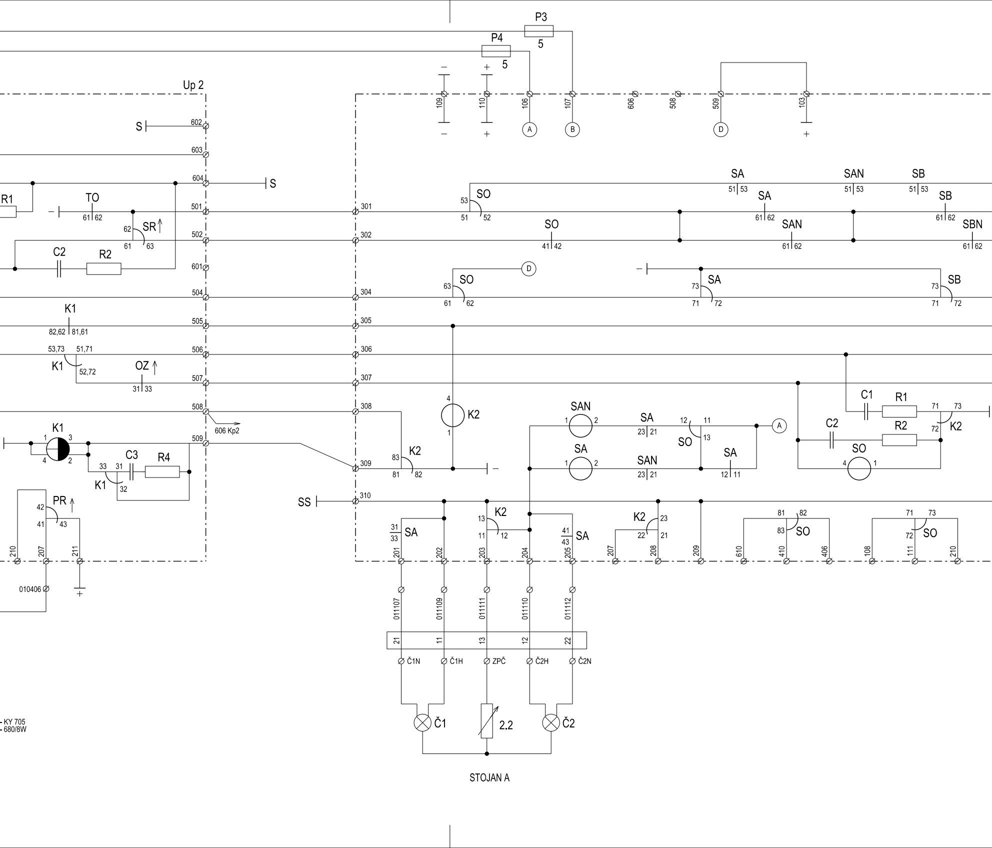
P3
5
P4
5
Up 2
109
110
106
107
606
508
509
103
A
B
D
S
602
603
604
S
R1
TO
61 62
501
SR
62
61
63
502
C2
R2
601
504
K1
82,62
81,61
505
53,73
51,71
K1
52,72
506
OZ
31 33
507
508
606 Kp2
K1
1
3
4
2
509
C3
R4
33
31
K1
32
PR
42
41
43
210
207
211
010406
KY 705
680/8W
301
302
304
305
306
307
308
309
310
SO
53
51
52
SA
51 53
SAN
51 53
SB
51 53
SA
61 62
SB
61 62
SO
41 42
SAN
61 62
SBN
61 62
SO
63
61
62
D
SA
73
71
72
SB
73
71
72
K2
4
1
K2
83
81
82
SAN
1
2
SA
23 21
12
11
SO
13
A
SA
1
2
SAN
23 21
SA
12 11
C1
R1
71
73
72
K2
C2
R2
SO
4
1
SS
31
33
SA
K2
13
11
12
41
43
SA
K2
23
22
21
81
82
83
SO
71
73
72
SO
201
202
203
204
205
207
208
209
610
410
406
108
111
210
011107
011109
011111
011110
011112
21
11
13
12
22
Č1N
Č1H
ZPČ
Č2H
Č2N
Č1
2.2
Č2
STOJAN A

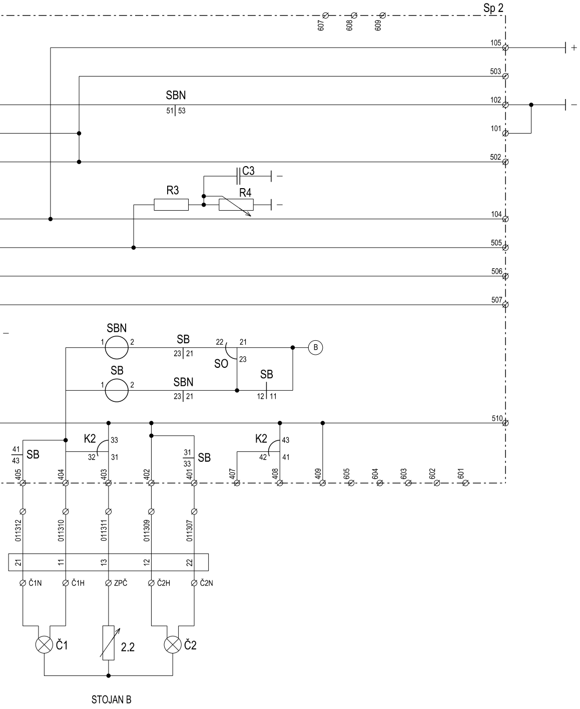
Sp 2
607
608
609
105
+
503
SBN
51 53
102
–
101
502
C3
–
R3
R4
–
104
505
506
507
–
SBN
1
2
SB
23 21
22
21
SO
23
B
SB
1
2
SBN
23 21
SB
12 11
510
K2
33
32
31
K2
43
42
41
41
43
SB
31
33
SB
405
404
403
402
401
407
408
409
605
604
603
602
601
011312
011310
011311
011309
011307
21
11
13
12
22
Č1N
Č1H
ZPČ
Č2H
Č2N
Č1
2.2
Č2
STOJAN B

LEGENDA:

🟩 úprava zapojenia - demontáž

🟥 úprava zapojenia - montáž

				Číslo súpravy
Č. zmeny	Zdôvodnenie zmeny	Dátum	Podpis	

Objednávateľ ŽSR Železnice Slovenskej republiky 813 61 BRATISLAVA, KLEMENSOVA 8			Generálny projektant Valbek Prodex Valbek&Prodex, spol. s r.o., Rusovská cesta 16, 851 01 Bratislava		
Číslo stavby	A17096	Číslo zákazky	19KE11003	Archívne číslo	19KE11003-DSPRS

Stavba Margecany - Červená Skala, KRŽZ km 87,437 - 92,272, dĺ. 4,835 km			Valbek Prodex Valbek&Prodex, spol. s r.o. Rusovská cesta 16, 851 01 Bratislava Stredisko Košice, ul. Rozvojová 2, 040 11 Košice
Hlavný inžinier projektu Ing. Marek Popik	Zodpovedný projektant PS/SO Ing. Marcel Caltík	Navrhol, vypracoval Ing. Marcel Caltík	Kontroloval Ing. Ľubomír Murga
Počet listov 9A4	Mierka -	Stupeň PD DSPRS	Dátum 08.2020
Objekt / súbor PS 01 Úprava PZZ v km 92,006			Číslo zákazky 19KE11003 Arch. číslo 19KE11003-DSPRS Časť dokumentácie D
Názov prílohy Úprava zapojenia PZZ v km 92,006			Číslo prílohy 9